numer postępowania: SGZ/3/4/3/2017

Wrocław, dnia 09.05.2017r.

WYKONAWCY

Dotyczy: przetargu nieograniczonego dla zadania pn. „Dostawa obłożeń szpitalnych"

ODPOWIEDZI NA PYTANIA

Działając zgodnie z art. 38 ust. 2 ustawy z dnia 29 stycznia 2004r. Prawo zamówień publicznych (tj. Dz.U. z 2015r. poz. 2164 z późn. zm.), zwanej dalej: „ustawą Pzp", Zamawiający przekazuje odpowiedzi na pytania do SIWZ zadane przez Wykonawców:

1. **Pakiet 2 poz. 3** - Czy Zamawiający dopuści serwety pakowane w opakowanie typu blister bez etykiety typu TAG?
   Odpowiedź: Tak.
2. **Pakiet 2 poz. 6** - Czy Zamawiający dopuści serwetę na jałowe strzykawki wysterylizowane w tlenku etylenu, przy pozostałych parametrach zgodnych z SIWZ?
   Odpowiedź: Tak.
3. **Pakiet 4 poz. 6** - Czy Zamawiający popełnił omyłkę pisarską i miał na myśli wytrzymałość na rozdzieranie MD: 43,06N?
   Odpowiedź: Tak, ma być wytrzymałość na rozdzieranie MD: 43,06N. Ponadto, chodzi o komplet odzieży NIESTERYLNY.
4. **Pakiet 5 poz. 18** - Czy Zamawiający dopuści seton w rozmiarze 7,5 cm x 2 metry 8 warstwowy 17-nitkowy?
   Odpowiedź: Tak.
5. **Pakiet 16 poz. 1** - Czy Zamawiający dopuści zestaw do cystoskopii z serwetą z laminatu dwuwarstwowego w rozm. 100x75 z kieszenią na płyny w miejsce wymaganej serwety z laminatu trójwarstwowego? Pozostałe parametry zgodne z SIWZ.
   Odpowiedź: Zamawiający nie dopuszcza.
6. **Dot. projektu umowy** - Czy w razie braku możliwości lub istotnych trudności w dostarczeniu wyrobów zaoferowanych w ofercie wykonawca będzie mógł dostarczać zamienniki o nie gorszych parametrach i w takiej samej cenie?
   Odpowiedź: Zamawiający nie wyraża zgody.
7. **Dot. projektu umowy** - Czy Zamawiający zgadza się aby słowo *„opóźnienie"* zostało zastąpione słowem *„zwłoka"* par. 6 ust. 1 .1 ?
   Odpowiedź: Zamawiający nie wyraża zgody.
8. **Dot. projektu umowy** - Czy bieg terminów określonych w par. 5 ust. 4 wzoru umowy ma przypadać w dni od poniedziałku do piątku za wyjątkiem dni ustawowo wolnych od pracy?
   Odpowiedź: Postanowienia § 5 ust. 4 wzoru umowy (Załącznik nr 6 do SIWZ) dotyczą błędów w fakturach VAT, więc Zamawiający nie może udzielić odpowiedzi na to pytanie.
9. **Dot. projektu umowy** - Czy Zamawiający zgadza się zapisać możliwość zmiany cen brutto wynikającej ze zmiany obowiązującej stawki VAT, przy zachowaniu dotychczasowych cen netto?
   Odpowiedź: Zmiana wynagrodzenia Wykonawcy spowodowana zmianą stawki podatku VAT została opisana w § 8 ust. 1 pkt 3 lit. a wzoru umowy (Załącznik nr 6 do SIWZ).

10. **Dotyczy Zad 11 - Prosimy o dopuszczenie zastawu serwet ginekologicznych:** serwety: PP/PE 62g/m². (PP 27g/m².+ klej 5g/m². + PE 30g/m².), o następującym składzie:

1 osłona na stolik Mayo 145 cm,, o grubości 0,065 mm, ze wzmocnieniem 60x85cm o gram. 40 g/m².
serweta na stół instrumentariuszki 140x190cm, wzmocnienie 76x190cm o gram. 30g, folia PE 0,050mm,
1 serweta główna o wym. 250/290x312cm, ze zintegrowanymi nogawicami i przylepnym oknem 9x12 cm, otoczonym wzmocnieniem o wym. 50x140cm
przezroczysta serweta przylepna z folii polietylenowej o grubości 0,08mm do zakrycia okolic odbytu - 50x50cm,
1 nieprzylepna serweta pod pośladki 75x90cm,
1 włókninowa taśma samoprzylepna 9x50cm,
2 ręczniki celulozowe 30x40cm

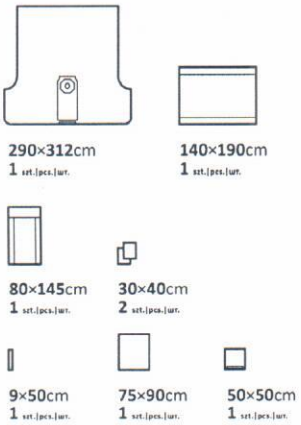

Odpowiedź: Zamawiający nie wyraża zgody.

11. **Dotyczy zad. 12 - Prosimy o dopuszczenie zastawu serwet do operacji kończyny górnej:** serwety: PP/PE 62 g/m². (PP 27g/m².+ klej 5g/m². + PE 30g/m².), wzmocnienie: Spunlace 70 g/m². o następującym składzie:

- 1 serweta stół instrumentariuszki wym. 140x190cm
- 1 serweta główna w kształcie "T" o minimalnych wymiarach 270x320cm z elastometrycznym (samouszczelniającym się) otworem ø 3cm otoczonym wzmocnieniem na min. powierzchni 50x100cm oraz 4. uchwytami na dreny i przewody
- 1 nieprzylepna serweta 100x150cm,
- 1 taśma mocująca („ rzep") 2,5x25cm
- 1 osłona na stolik Mayo 80x145 cm, o grubości 0,065 mm, ze wzmocnieniem 60x85cm o gram. 40 g/m² - pakowana oddzielnie

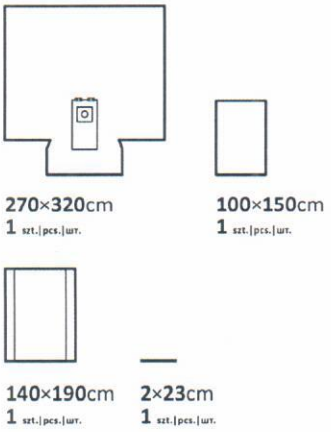

Odpowiedź: Zamawiający wyraża zgodę.

12. **Dotyczy zad. 19 -** Zwracamy się do Zamawiającego z prośbą czy w celu zwiększenia konkurencyjności postępowania w powyższym pakiecie umożliwi złożenie oferty na zestaw serwet uniwersalnych z włókniny dwuwarstwowej wzmocnionej - PP/PE 62 g/m². (PP 27g/m².+ klej 5g/m². + PE 30g/m².), wzmocnienie Spunlace 70 g/m²:

- 1 czerwona osłona na stolik Mayo 80x145cm o grubości 0,065 mm, ze wzmocnieniem 60x85cm o gram. 40 g/m².
- 1 serweta na stół instrumentariuszki 140x190cm, wzmocnienie 76x190cm, o gram. 30g, folia PE 0,050mm
- 1 serweta przylepna 150x240cm z przylepną taśmą przy dłuższym boku o wym. 5x90cm, wzmocniona na powierzchni 50x75cm
- 1 serweta przylepna 175x200cm, z przylepną taśmą na krótszym boku o wym. 5x90 cm, wzmocniona na powierzchni min. 50x75cm
- 2 serwety przylepne 75x90cm z przylepną taśmą o wym. 5x90cm, wzmocniona na powierzchni min. 45x60cm
- 1 włókninowa taśma samoprzylepna 9x50cm,
- 4 ręczniki celulozowe 30x40cm wzmocnione syntetyczną siatką o gramaturze 68 g/m².

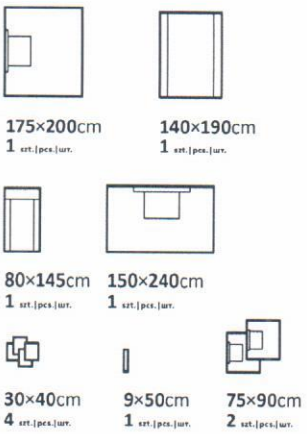

Zapakowany pojedynczo w zgrzewaną kopertę papierowo-foliową posiadającą 2 naklejki transferowe typu TAG. Odporność na przesiąkanie płynów 200cm H2O. Siła wypychania (na sucho) 180kPA (na mokro) 170kPA. W dobrze widocznej części opakowania umieszczona etykieta pokazująca elementy wchodzące w skład zestawu oraz ich rozmiary. W zestawie oznaczony kierunek kierunek rozkładania. Zestaw w kolorze niebieskim.

Odpowiedź: Zamawiający nie wyraża zgody.

13. Dotyczy Pakietu 1 poz. 7 - Czy Zamawiający dopuści czepek z opaską przeciwpotną z włókniny typu Spunlace o gramaturze 52g/m2 Reszta zgodna z SWIZ.

Odpowiedź: Zamawiający dopuszcza.

14. Dotyczy Pakietu 13 Zestaw do operacji na kończynie - Czy Zamawiający wyrazi zgodę na zaoferowanie niżej opisanego zestawu?

- 1 serweta stołu Mayo, wzmocniona 78 x 145 cm (wzmocnienie serwety 65x85cm)
- 1 serweta ręka/noga 230 x 300 cm z elastycznym otworem o średnicy 3,5cm (3-warstwowa w części dedykowanej dla pacjenta), z warstwą chłonną 50x100cm i z organizatorami przewodów
- 1 serweta na stół do instrumentarium 150 x 190 cm (wzmocnienie serwety 75x190cm)

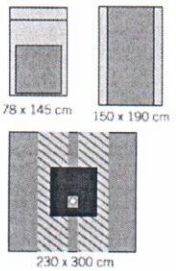

Laminat trzywarstwowy, PE+PP+PP (polietylen, polipropylen) foliowany, nieprzemakalny
grubość folii 33µm, w części chłonnej polipropylen
Gramatura w części podstawowej 75g/m2
Gramatura w części chłonnej 80g/m2 ŁATA CHŁONNA
Odporność na penetrację płynów (chłonność) 167cm H2O
Absorpcja płynów 512%

Odpowiedź: Zamawiający wyraża zgodę.

15. Dotyczy Pakietu 21 Zestaw do operacji laryngologicznych

Czy Zamawiający wyrazi zgodę na zaoferowanie zestawu mieszczącego się w wymaganiach stawianych w SIWZ, z serwetą główną 3 warstwową na całej powierzchni? Reszta zgodna z SIWZ.

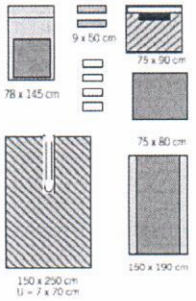

Odpowiedź: Zamawiający wyraża zgodę.

16. Dot. pakietu nr - 10 ZESTAW SERWET DO KRANIOTOMII

Czy Zamawiający dopuści zestaw Raucodrape o następującym składzie i rozmiarach:
1 serweta na stolik instrumentariuszki 150 cm x 190 cm
2 ręczniki 30 cm x 40 cm
1 serweta na stolik Mayo 80 cm x 145 cm w kolorze zielonym
3 serwety samoprzylepne foliowe 50 cm x 50 cm
1 serweta wzmocniona do kraniotomii wzmocniona 225 cm x 280 cm z otworem 19 cm x 25 cm wypełnionym folią operacyjną ze zintegrowaną torbą na płyny ze sztywnikiem do formowania brzegów z sitem i zaworem do podłączenia drenu oraz dwoma zintegrowanymi uchwytami do mocowania przewodów i drenów?
Obłożenie pacjenta wykonane z laminatu dwuwarstwowego: włóknina polipropylenowa i folia polietylenowa. Wokół pola operacyjnego polipropylenowa łata chłonna o wymiarach (50 cm x 50 cm +/- 1 cm). Materiał obłożenia spełnia wymagania wysokie normy PN EN 13795. Zestaw posiada 2 etykiety samoprzylepne zawierające nr katalogowy, LOT, datę ważności oraz dane producenta. Na opakowaniu wyraźnie zaznaczony kierunek otwierania. Serwety posiadają oznaczenia kierunku rozkładania w postaci piktogramów.

Odpowiedź: Zamawiający dopuszcza.

17. Dot. pakietu nr 14 ZESTAW SERWET DO ARTROSKOPII

Czy Zamawiający dopuści zestaw Raucodrape o następującym składzie i rozmiarach:
1 serweta na stolik instrumentariuszki 150 cm x 190 cm
2 ręczniki 30 cm x 40 cm wysokochłonne z włókniny celulozowej o gramaturze 60g/m2
1 serweta na stolik Mayo 80 cm x 145 cm składana w sposób ułatwiający jej aseptyczną aplikację
1 osłona ortopedyczna na kończynę 33 cm x 55 cm
1 taśma foliowa samoprzylepna 10 cm x 50 cm
1 serweta operacyjna 180 cm x 150 cm
1 serweta do artroskopii kolana 225 cm x 320 cm z podwójnym samouszczelniającym się otworem o średnicy 6 cm i 7 cm ze zintegrowana torbą do zbiórki płynów ze sztywnikiem, zaworem do podłączenia drenu oraz dwoma zintegrowanymi uchwytami do mocowania przewodów i drenów ?
Obłożenie pacjenta wykonane z laminatu dwuwarstwowego włóknina polipropylenowa i folia polietylenowa. Gramatura laminatu 57,5 g/m2, odporność na przenikanie cieczy oraz wytrzymałość na rozciąganie na mokro i na sucho zgodne z wymaganiami wysokimi normy PN EN 13795. Zestaw posiada 2 etykiety samoprzylepne zawierające nr katalogowy, LOT, datę ważności oraz dane producenta. Na opakowaniu wyraźnie zaznaczony kierunek otwierania. Serwety posiadają oznaczenia kierunku rozkładania w postaci piktogramów.
Odpowiedź: Zamawiający dopuszcza.

18. Dot. pakietu nr 15 ZESTAW SERWET DO OPERACJI STAWU BIODROWEGO

Czy Zamawiający dopuści zestaw Raucodrape o następującym składzie i rozmiarach:
1 serweta na stolik instrumentariuszki 150 cm x 190 cm
4 ręczniki 30 cm x 40 cm
1 serweta na stolik Mayo Special 80 cm x 145 cm
1 taśma samoprzylepna 9 cm x 50 cm
1 samoprzylepna serweta operacyjna 75 cm x 90 cm
1 serweta operacyjna 180 cm x 150 cm
1 osłona ortopedyczna na kończynę 33 cm x 110 cm

2 taśmy foliowe samoprzylepne 10 cm x 50 cm
1 serweta operacyjna wzmocniona samoprzylepna (ekran anestezjologiczny) 225 cm x 270 cm z wycięciem "U" 45 cm x 65 cm , z osłoną podpórek kończyn górnych
1 serweta operacyjna wzmocniona samoprzylepna 225 cm x 280 cm z wycięciem "U" 10 cm x 100 cm ze zintegrowanymi uchwytami do mocowania przewodów i drenów?
Obłożenie pacjenta wykonane z laminatu dwuwarstwowego: włóknina polipropylenowa i folia polietylenowa. Gramatura laminatu podstawowego 57,5 g/m2 . Wokół pola operacyjnego polipropylenowe łaty chłonne, w serwecie anestezjologicznej o wymiarach 25 cm x 60 cm (+/- 1 cm), w serwecie dolnej 100 cm x 50 cm (+/- 1 cm). Całkowita gramatura laminatu podstawowego i łaty chłonnej 109,5 g/m2, odporność na przenikanie cieczy oraz wytrzymałość na rozciąganie na sucho i na mokro zgodne z wymaganiami wysokimi normy PN EN 13795. Zestaw posiada 2 etykiety samoprzylepne zawierające nr katalogowy, LOT, datę ważności oraz dane producenta. Na opakowaniu wyraźnie zaznaczony kierunek otwierania. Serwety posiadają oznaczenia kierunku rozkładania w postaci piktogramów.

Odpowiedź: Zamawiający dopuszcza.

19. Dot. pakietu nr 16 ZESTAW SERWET DO CYSTOSKOPII
Czy Zamawiający dopuści zestaw Raucodrape o następującym składzie i rozmiarach:
1 serweta na stolik instrumentariuszki 120 cm x 140 cm
2 długie osłony na kończyny dolne 75x120cm
1 serweta do ginekologii/cystoskopii 90 cm x 175 cm z otworem na krocze 9 cm x 15 cm umieszczonym centralnie i otoczonym taśmą lepną
z oddzielnie pakowanymi serwetkami do rąk wykonanymi z wysokochłonnej włókniny celulozowej o gramaturze 60g/m2 ?
Obłożenie wykonane z laminatu dwuwarstwowego włóknina polipropylenowa i folia polietylenowa. Gramatura laminatu 57,5 g/m2, odporność na przenikanie cieczy oraz wytrzymałość na rozciąganie na sucho i na mokro zgodne z wymaganiami wysokimi normy PN EN 13795. Zestaw posiada 2 etykiety samoprzylepne zawierające nr katalogowy, LOT, datę ważności oraz dane producenta. Na opakowaniu wyraźnie zaznaczony kierunek otwierania. Serwety posiadają oznaczenia kierunku rozkładania w postaci piktogramów.

Odpowiedź: Zamawiający nie dopuszcza.

20. Dot. pakietu nr 17 ZESTAW DO OPERACJI UROLOGICZNYCH TUR
Czy Zamawiający dopuści zestaw Raucodrape o następującym składzie i rozmiarach:
1 serweta na stolik instrumentariuszki 150 cm x 190 cm
2 ręczniki 30 cm x 40 cm
1 uchwyt na rzepy do mocowania przewodów typu Velcro 2,5x25cm
1 serweta do procedur TUR 210/260x225 cm ze zintegrowanymi osłonami na kończyny dolne 125 cm z otworem na krocze 5 cm, oraz z otworem nadłonowym o średnicy 8 cm otoczonym taśmą lepną, ze zintegrowaną torbą na płyny z sitem i lejkiem odprowadzającym płyny, bezlateksowa osłona na palec?
Obłożenie pacjenta wykonane z laminatu dwuwarstwowego włóknina polipropylenowa i folia polietylenowa. Gramatura laminatu 57,5 g/m2, odporność na przenikanie cieczy oraz wytrzymałość na rozciąganie na sucho i na mokro zgodne z wymaganiami wysokimi normy PN EN 13795. Zestaw posiada 2 etykiety samoprzylepne zawierające nr katalogowy, LOT, datę ważności oraz dane producenta. Na opakowaniu wyraźnie zaznaczony kierunek otwierania. Serwety posiadają oznaczenia kierunku rozkładania w postaci piktogramów.

Odpowiedź: Zamawiający nie dopuszcza.

21. Dot. pakietu nr 18 ZESTAW DO CESARSKIEGO CIĘCIA
Czy Zamawiający dopuści zestaw Raucodrape o następującym składzie i rozmiarach :

1 serweta na stolik instrumentariuszki 150 cm x 190 cm
4 ręczniki 30 cm x 40 cm
1 serweta na stolik Mayo 80 cm x 145 cm składana w sposób ułatwiający jej aseptyczną aplikację
1 serweta dla noworodka 90 cm x 100 cm z miękkiej włókniny oddychającej ,absorbującej płyny
1 serweta do cesarskiego cięcia 260/200 cm x 335 cm do zabiegów w pozycji z nogami prostymi, z otworem 27 cm x 33 cm w okolicy jamy brzusznej otoczonym folią operacyjną, okno 14 cm x 20 cm? Serweta posiada zintegrowaną torbę na płyny w rozmiarze 80 cm x 84 cm z usztywnieniem na całym obwodzie) z lejkiem odprowadzającym płyny. Serweta posiada również zintegrowane osłony podpórek kończyn górnych? Obłożenie wykonane z laminatu dwuwarstwowego włóknina polipropylenowa i folia polietylenowa. Gramatura laminatu 57,5 g/m2, odporność na przenikanie cieczy oraz wytrzymałość na rozciąganie na sucho i mokro i chłonność serwet zgodne z wymaganiami wysokimi normy PN EN 13795. Zestaw posiada 2 etykiety samoprzylepne zawierające nr katalogowy, LOT, datę ważności oraz dane producenta. Na opakowaniu wyraźnie zaznaczony kierunek otwierania. Serwety posiadają oznaczenia kierunku.

Odpowiedź: Zamawiający nie dopuszcza.

22. Dot. pakietu nr 19 ZESTAW UNIWERSALNY
Czy Zamawiający dopuści zestaw Raucodrape o następującym składzie i rozmiarach :
1 serweta na stolik instrumentariuszki 150 cm x 190 cm
4 ręczniki 30 cm x 40 cm
1 serweta na stolik Mayo 80 cm x 145 cm wykonana z folii o grubości 55 µm o gramaturze 83g/m2 ze wzmocnieniem z włókniny w r9ozmiarach 75 x 90 cm
1 taśma samoprzylepna 9 cm x 50 cm
2 samoprzylepne serwety operacyjne wzmocnione 75 cm x 90 cm
1 samoprzylepna serweta operacyjna wzmocniona 175 cm x 180 cm
z paskiem samoprzylepnym 80 cm
1 samoprzylepna serweta operacyjna wzmocniona 150x250cm
z paskami samoprzylepnymi 15 + 70 + 15 cm?
Obłożenie pacjenta wykonane z laminatu dwuwarstwowego: włóknina polipropylenowa i folia polietylenowa. Gramatura laminatu podstawowego 57,5 g/m2. Wokół pola operacyjnego , na każdej z serwet polipropylenowa łata chłonna o wymiarach 20x50cm (+/- 0,5cm). Całkowita gramatura laminatu podstawowego i łaty chłonnej 109,5 g/m2, odporność na przenikanie cieczy oraz wytrzymałość na rozciąganie na sucho i mokro zgodne z wymaganiami wysokimi normy PN EN 13795. Zestaw posiada 2 etykiety samoprzylepne zawierające nr katalogowy, LOT, datę ważności oraz dane producenta. Na opakowaniu wyraźnie zaznaczony kierunek otwierania. Serwety posiadają oznaczenia kierunku rozkładania w postaci piktogramów.

Oferowane zestawy pakowane są w podwójne opakowania: wewnętrze foliowe i zewnętrzne z kartony. Etykiety z identyfikacją wyrobu znajdują się na opakowaniu papierowo-foliowych zestawu oraz na na kartonach stanowiących opakowanie handlowe / transportowe.
Odpowiedź: Zamawiający nie dopuszcza.

23. Dot. Części 6 poz. 2 – Zamawiający wyjaśnia, że koszula operacyjna opisana w tym pakiecie ma być NIESTERYLNA.

Pozostałe zapisy SIWZ nie ulegają zmianom.

Wiceprezes Zarządu KPSZW S.A.

Patrycja Katkowska